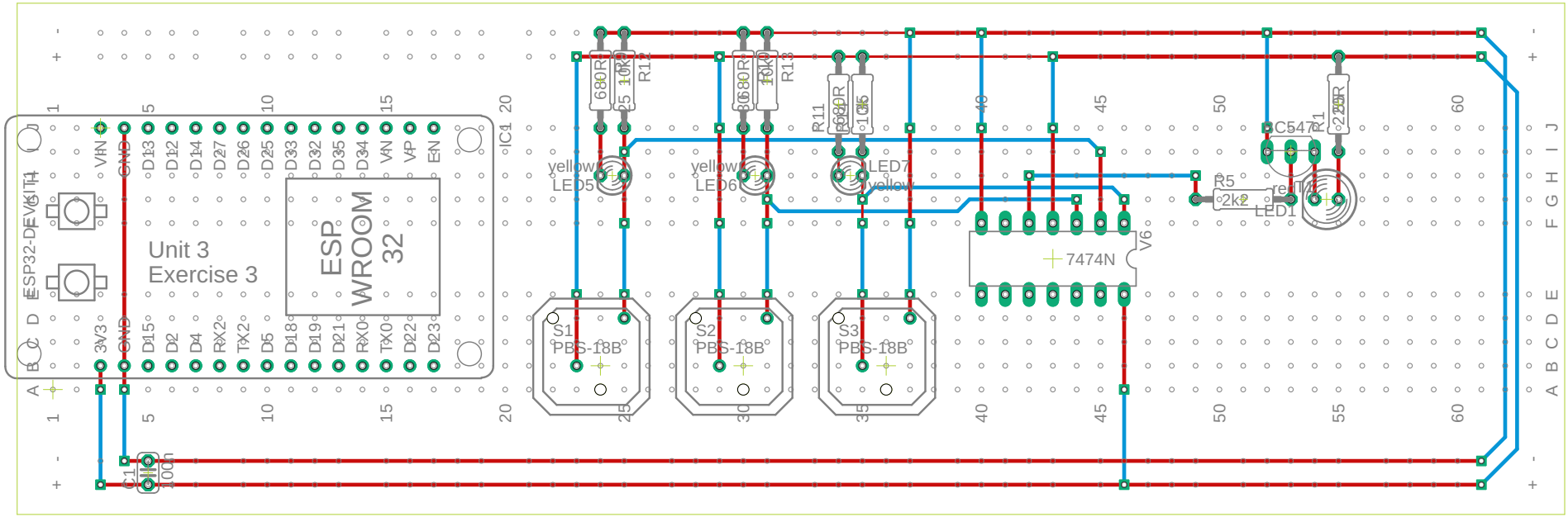

Unit 3
Exercise 3
ESP
WROOM
32
ESP32-DEVKIT1
VIN
GND
D13
D12
D14
D27
D26
D25
D33
D32
D35
D34
VN
VP
EN
3V3
GND
D15
D2
D4
RX2
TX2
D5
D18
D19
D21
RX0
TX0
D22
D23
IC1
C1
100n
S1
PBS-18B
S2
PBS-18B
S3
PBS-18B
yellow
LED5
yellow
LED6
LED7
yellow
R11
R12
R13
7474N
V6
R5
2k2
LED1
R1